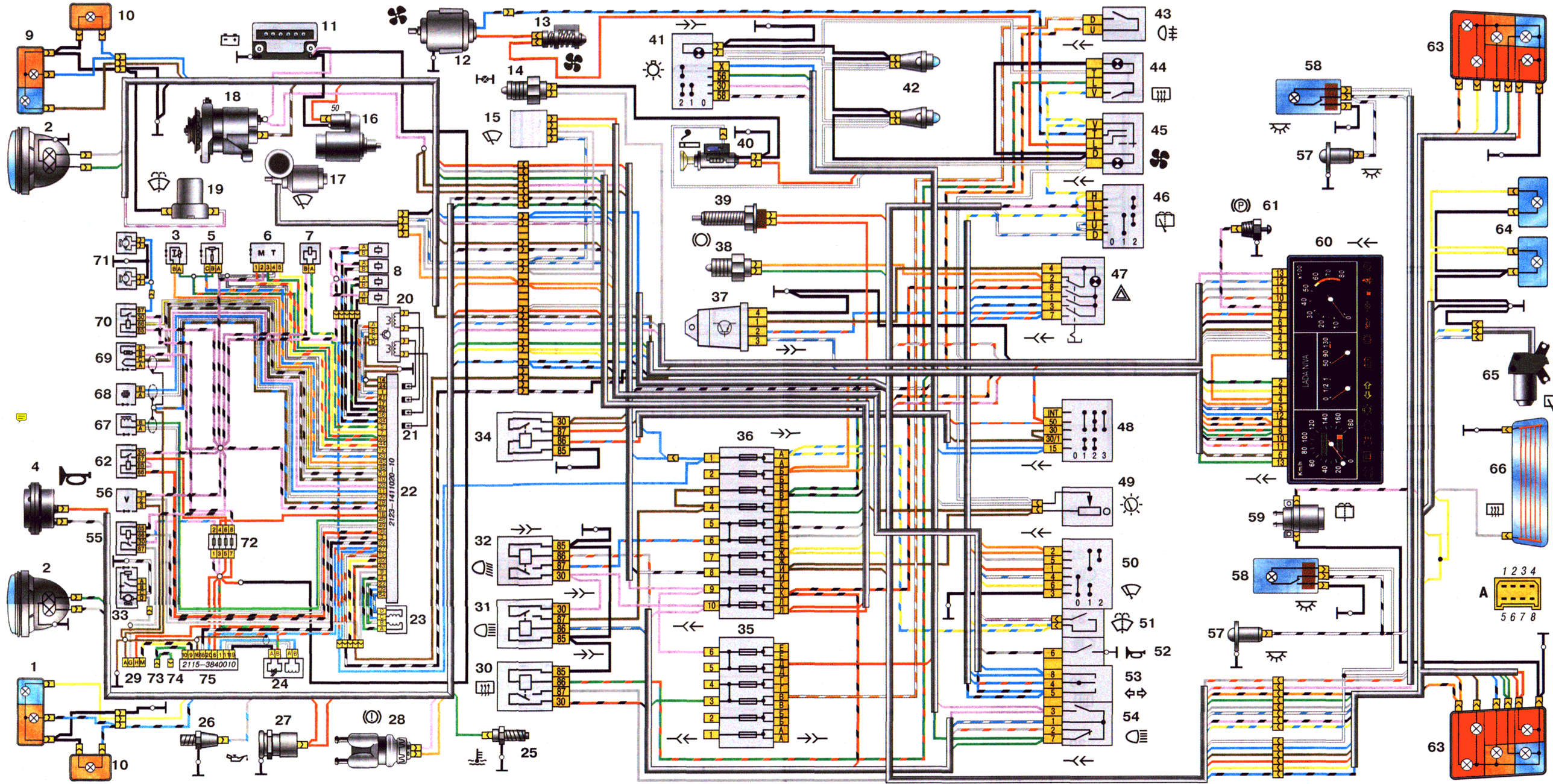

2123-1411020-10
2115-3840010
LADA NIVA